Instructions

Thule Bexey dog bed

800006 / 800007

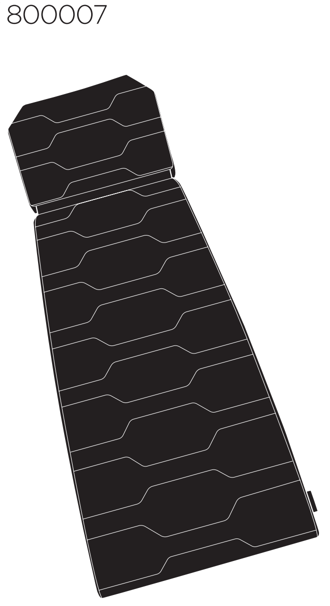

5563803001

Bring your life
thule.com

EN

⚠ WARNING

IMPORTANT - READ CAREFULLY AND KEEP FOR FUTURE REFERENCE. THE DOG'S SAFETY MAY BE AFFECTED IF YOU DO NOT FOLLOW THESE INSTRUCTIONS.

- Before buying the Thule Bexey dog bed check whether the dog bed is the right size for your Thule Bexey dog trailer.
- Never leave the dog unattended.
- Do not modify the dog bed in any way.
- Before each journey, make sure that the dog bed is securely installed in the dog trailer and does not move or slide around.
- Always maintain proper ventilation within the dog trailer to prevent overheating. Make sure that the dog does not become too hot or too cold.
- Check your dog regularly during travel to make sure the dog is comfortable in the dog trailer.
- Keep sharp objects away from the dog bed to prevent tears in the fabric, which could pose a risk to your dog.
- Hand wash at 30 °C. Before washing, remove the foam. Hang to dry.
- Regularly inspect the dog bed for damage, mold or pest activity. Do not use the product if it is damaged or broken. Before storage, ensure the dog bed is clean and completely dry.
- Only use the Thule Bexey dog bed with the Thule Bexey dog trailer. For more information on compatible products, please visit thule.com.

FR

⚠ AVERTISSEMENT

IMPORTANT - LISEZ ATTENTIVEMENT CES INSTRUCTIONS ET CONSERVEZ-LES POUR RÉFÉRENCE FUTURE. LA SÉCURITÉ DU CHIEN PEUT ÊTRE COMPROMISE SI VOUS NE SUIVEZ PAS CES INSTRUCTIONS.

- Avant d'acheter le lit pour chien Thule Bexey, vérifiez que sa taille est adaptée à votre remorque vélo pour chien Thule Bexey.
- Ne laissez jamais le chien sans surveillance.
- Ne modifiez en aucun cas le lit pour chien.
- Avant chaque voyage, assurez-vous de bien installer le lit dans la remorque vélo pour chien. Vérifiez qu'il ne bouge pas et ne glisse pas.
- Pour éviter toute surchauffe, maintenez toujours une ventilation adéquate dans la remorque vélo pour chien. Assurez-vous que votre chien n'a pas trop chaud ni trop froid.
- Vérifiez votre chien régulièrement pendant le voyage pour vous assurer qu'il est à l'aise dans la remorque vélo pour chien.
- Veillez à éloigner tout objet tranchant du lit pour chien afin d'éviter que le tissu ne se déchire, ce qui pourrait présenter un risque pour votre chien.
- Laver à la main à 30 °C. Avant le lavage, retirer la mousse.
  Laisser sécher à l'air libre.
- Inspectez régulièrement le lit pour chien pour vérifier qu'il ne présente pas de dommages, de moisissure ou d'infestation de nuisibles. N'utilisez pas ce produit s'il est endommagé ou cassé. Avant de le ranger, assurez-vous que le lit pour chien est propre et entièrement sec.
- Utilisez uniquement le lit pour chien Thule Bexey avec la remorque vélo pour chien Thule Bexey. Pour plus d'informations sur les produits compatibles, veuillez consulter thule.com.

ES

⚠ ADVERTENCIA

IMPORTANTE - LEA DETENIDAMENTE ESTAS INSTRUCCIONES Y CONSÉRVELAS PARA FUTURAS CONSULTAS. LA SEGURIDAD DEL PERRO PUEDE VERSE AFECTADA SI NO SIGUE ESTAS INSTRUCCIONES.

- Antes de comprar la cama para perros Thule Bexey, compruebe si la cama es del tamaño adecuado para el remolque para bicicleta Thule Bexey para perros.
- No deje nunca al perro desatendido.
- No modifique la cama del perro de ninguna manera.
- Antes de cada trayecto, asegúrese de que la cama para perros esté instalada con seguridad en el remolque para bicicleta y de que no se mueva ni se deslice.
- Mantenga siempre una ventilación adecuada dentro del remolque para bicicleta para perros, con el fin de evitar el sobrecalentamiento. Asegúrese de que el perro no tenga demasiado calor ni demasiado frío.
- Revise a su perro con frecuencia durante el trayecto para asegurarse de que esté cómodo en el remolque para perros.
- Mantenga los objetos afilados lejos de la cama del perro para evitar desgarros en la tela, lo que podría representar un riesgo para su perro.
- Lavar a mano a 30 °C. Antes de lavar, retire la espuma.
  Cuelgue para que se seque.
- Inspeccione regularmente la cama del perro en busca de daños, moho o actividad de plagas. No utilice el producto si está dañado o roto. Antes de guardarla, asegúrese de que la cama del perro esté limpia y completamente seca.
- Utilice únicamente la cama para perros Thule Bexey con el remolque para bicicleta Thule Bexey para perros. Para obtener más información sobre productos compatibles, visite thule.com.

DE

⚠ WARNUNG

WICHTIG - LESEN SIE DIESE ANLEITUNG SORGFÄLTIG DURCH UND BEWAHREN SIE SIE ZUM NACHSCHLAGEN AUF. DIE SICHERHEIT DES HUNDES KANN BEEINTRÄCHTIGT WERDEN, WENN DU DIESE ANWEISUNGEN NICHT BEFOLGST.

- Prüfe bitte vor dem Kauf eines Thule Bexey-Hundebetts, ob es die richtige Größe für Deinen Thule Bexey-Hundeanhänger hat.
- Lass den Hund niemals unbeaufsichtigt.
- Nimm keinerlei Änderungen am Hundebett vor.
- Stelle vor jeder Fahrt sicher, dass das Hundebett sicher im Hundeanhänger befestigt ist und sich nicht bewegt oder herumrutscht.
- Sorge immer für eine gute Belüftung des Hundeanhängers, um eine Überhitzung zu vermeiden. Achte darauf, dass dem Hund nicht zu heiß oder kalt wird.
- Überprüfe Deinen Hund während der Reise regelmäßig, um sicherzustellen, dass er sich im Hundeanhänger wohlfühlt.
- Halte scharfe Gegenstände vom Hundebett fern, um Risse im Stoff zu vermeiden, die eine Gefahr für Deinen Hund darstellen könnten.
- Handwäsche bei 30 °C. Entferne vor dem Waschen den Schaumstoff.
  Zum Trocknen aufhängen.
- Überprüfe das Hundebett regelmäßig auf Schäden, Schimmel oder Ungezieferaktivität. Benutze das Produkt nicht, wenn es beschädigt oder gebrochen ist. Achte vor der Lagerung darauf, dass das Hundebett sauber und vollständig trocken ist.
- Verwende das Thule Bexey-Hundebett nur mit dem Thule Bexey-Hundeanhänger. Weitere Informationen zu kompatiblen Produkten findest Du auf thule.com.

NL

⚠ WAARSCHUWING

BELANGRIJK - BEWAAR DEZE INSTRUCTIES ALS TOEKOMSTIG NASLAGWERK. DE VEILIGHEID VAN DE HOND KAN IN HET GEDING KOMEN ALS U DEZE INSTRUCTIES NIET OPVOLGT.

- Voordat u het Thule Bexey hondenbed koopt, controleert u of het hondenbed de juiste maat heeft voor uw Thule Bexey hondentrailer.
- Laat de hond nooit alleen achter.
- Breng op geen enkele manier wijzigingen aan aan het hondenbed.
- Voor elke reis controleert u of het hondenbed stevig in de hondentrailer is geïnstalleerd en niet beweegt of glijdt.
- Zorg altijd voor een goede ventilatie in de hondentrailer om oververhitting te voorkomen. Zorg ervoor dat de hond het niet te warm of te koud krijgt.
- Controleer uw hond regelmatig tijdens het reizen om er zeker van te zijn dat uw hond comfortabel zit in de hondentrailer.
- Houd scherpe voorwerpen uit de buurt van het hondenbed om scheuren in de stof te voorkomen, die een risico kunnen vormen voor uw hond.
- Handwas op 30 °C. Verwijder het schuim vóór het wassen.
  Uithangen om te drogen.
- Inspecteer het hondenbed regelmatig op schade, schimmel- of ongedierteactiviteit. Gebruik het product niet als het beschadigd of defect is. Vóór het opbergen controleert u of het hondenbed schoon en volledig droog is.
- Gebruik het Thule Bexey hondenbed alleen met de Thule Bexey hondentrailer. Ga voor meer informatie over compatibele producten naar thule.com.

PT

⚠ AVISO

IMPORTANTE - LEIA COM ATENÇÃO E GUARDE PARA REFERÊNCIA FUTURA. A SEGURANÇA DO CÃO PODERÁ SER AFETADA SE VOCÊ NÃO SEGUIR ESTAS INSTRUÇÕES.

- Antes de comprar a cama para cães Thule Bexey, verifique se ela é do tamanho certo para o seu trailer para cães Thule Bexey.
- Nunca deixe o cão sem supervisão.
- Não modifique a cama para cães de forma alguma.
- Antes de cada passeio, certifique-se de que a cama para cães esteja instalada com segurança no trailer para cães e não se mova nem deslize.
- Mantenha sempre a ventilação correta dentro do trailer para cães para prevenir superaquecimento. Certifique-se de que o cão não fique muito quente nem muito frio.
- Verifique seu cão regularmente durante a viagem para garantir que o cão esteja confortável no trailer para cães.
- Mantenha objetos afiados longe da cama para cães para evitar rasgos no tecido, o que poderia representar um risco para seu cão.
- Lave a mão a 30 °C. Antes de lavar, remova a espuma. Pendure para secar.
- Inspecione regularmente a cama para cães em busca de danos, mofo ou pragas. Não use o produto se ele estiver danificado ou quebrado. Antes de guardá-la, certifique-se de que a cama para cães esteja limpa e completamente seca.
- Use a cama para cães Thule Bexey somente com o trailer para cães Thule Bexey. Para obter mais informações sobre produtos compatíveis, visite thule.com.

IT

⚠ AVVERTENZA

IMPORTANTE - LEGGERE ATTENTAMENTE E CONSERVARE QUESTE ISTRUZIONI PER CONSULTARLE IN FUTURO. LA SICUREZZA DEL CANE PUÒ ESSERE COMPROMESSA SE NON SI SEGUONO QUESTE ISTRUZIONI.

- Prima di acquistare il letto per cani Thule Bexey controlla se il letto per cani è della misura giusta per il tuo rimorchio per cani Thule Bexey.
- Non lasciare mai il cane incustodito.
- Non modificare il letto per cani in alcun modo.
- Prima di ogni viaggio, assicurarsi che il letto per cani sia installato saldamente nel rimorchio per cani e che non si muova o scivoli.
- Mantenere sempre una corretta ventilazione all'interno del rimorchio per il cane per evitare il surriscaldamento. Assicurarsi che il cane non abbia troppo caldo o troppo freddo.
- Controllare regolarmente il tuo cane durante il viaggio per assicurarti che si senta a suo agio nel rimorchio per cani.
- Tieni gli oggetti appuntiti lontano dal letto del cane per evitare strappi nel tessuto, che potrebbero rappresentare un rischio per il tuo cane.
- Lavare a mano a 30 °C. Prima del lavaggio, rimuovere la schiuma.
  Appendere ad asciugare.
- Ispezionare regolarmente il letto del cane per danni, muffe o attività di parassiti. Non utilizzare il prodotto se danneggiato o rotto. Prima di riporlo, assicurati che il letto per cani sia pulito e completamente asciutto.
- Utilizzare il letto per cani Thule Bexey solo con il rimorchio per cani Thule Bexey. Per ulteriori informazioni sui prodotti compatibili, visitare thule.com.

SV

⚠ VARNING

VIKTIGT - LÄS INSTRUKTIONERNA NOGA OCH SPARA DEM FÖR FRAMTIDA BRUK. HUNDENS SÄKERHET KAN PÅVERKAS OM DU INTE FÖLJER DESSA INSTRUKTIONER.

- Kontrollera att Thule Bexey hundbädd har rätt storlek för din Thule Bexey hundvagn innan du genomför köpet.
- Lämna aldrig hunden utan uppsikt.
- Ändra inte hundbädden på något sätt.
- Se till att hundbädden är ordentligt installerad i hundvagnen och inte rör sig eller glider runt innan varje cykeltur.
- Håll alltid god ventilation i hundvagnen för att förhindra överhettning. Se till att hunden inte blir för varm eller för kall.
- Titta till din hund regelbundet under resan för att vara säker på att den har det bekvämt i hundvagnen.
- Håll vassa föremål borta från hundbädden för att förhindra revor i tyget, vilket kan utgöra en risk för din hund.
- Handtvätta i 30 °C. Ta bort skumgummit innan du tvättar. Hängtorka.
- Kontrollera regelbundet hundbädden för skador, mögel eller skadedjur. Använd inte produkten om den är skadad eller trasig. Innan du lagrar, se till att hundbädden är ren och helt torr.
- Thule Bexey hundbädd ska endast användas med Thule Bexey hundvagn. För mer information om kompatibla produkter går du till thule.com.

DA

⚠ ADVARSEL

VIGTIGT - LÆS DENNE VEJLEDNING OMHYGGELIGT OG GEM DEN FOR FREMTIDIG REFERENCE. HUNDENS SIKKERHED KAN BLIVE PÅVIRKET, HVIS DU IKKE FØLGER DISSE INSTRUKTIONER.

- Inden du køber den Thule Bexey hundeseng, skal du kontrollere, om hundesengen har den rigtige størrelse til din Thule Bexey hundetrailer.
- Efterlad aldrig hunden uden opsyn.
- Du må ikke ændre hundesengen på nogen måde.
- Før hver tur skal du sørge for, at hundesengen er sikkert installeret i hundetraileren og ikke bevæger sig eller glider rundt.
- Sørg altid for god ventilation i hundetraileren for at undgå overophedning. Sørg for, at hunden ikke bliver for varm eller for kold.
- Tjek din hund regelmæssigt under rejsen for at sikre, at hunden er komfortabel i hundetraileren.
- Hold skarpe genstande væk fra hundesengen for at forhindre rifter i stoffet, som kan udgøre en risiko for din hund.
- Håndvask ved 30 °C. Fjern skummet inden vask. Hæng til tørre.
- Kontroller regelmæssigt hundesengen for skader, skimmelsvamp eller skadedyrsaktivitet. Brug ikke produktet, hvis det er beskadiget eller ødelagt. Før opbevaring skal du sikre dig, at hundesengen er ren og helt tør.
- Brug kun den Thule Bexey hundeseng med Thule Bexey hundetrailer. Du kan finde flere oplysninger om kompatible produkter på thule.com.

NO

⚠ ADVARSEL

VIKTIG - LES NØYE OG TA VARE PÅ SOM REFERANSE. HUNDENS SIKKERHET KAN BLI PÅVIRKET HVIS DU IKKE FØLGER DISSE INSTRUKSJONENE.

- Før du kjøper Thule Bexey hundeseng, sjekk om hundesengen er riktig størrelse for din Thule Bexey hundevogn.
- La aldri hunden være uten tilsyn.
- Ikke endre hundesengen på noen måte.
- Før hver reise må du sørge for at hundesengen er ordentlig installert i hundevognen og ikke beveger seg eller sklir rundt.
- Sørg alltid for god ventilasjon i hundevognen for å unngå overoppheting. Pass på at hunden ikke blir for varm eller for kald.
- Sjekk hunden din regelmessig under reisen for å sikre at hunden er komfortabel i hundevognen.
- Hold skarpe gjenstander borte fra hundesengen for å forhindre rifter i stoffet, noe som kan utgjøre en risiko for hunden din.
- Håndvaskes ved 30 °C. Fjern skum før vask. Heng til tørk.
- Kontroller regelmessig hundesengen for skade, mugg eller skadedyrsaktivitet. Ikke bruk produktet hvis det er skadet eller ødelagt.
  Før lagring, sørg for at hundesengen er ren og helt tørr.
- Bruk kun Thule Bexey hundeseng med Thule Bexey hundevogn. Hvis du vil ha mer informasjon om kompatible produkter, kan du gå til thule.com.

FI

⚠ VAROITUS

TÄRKEÄÄ - LUE HUOLELLISESTI JA PIDÄ TALLESSA. NÄIDEN OHJEIDEN NOUDATTAMATTA JÄTTÄMINEN VOI VAIKUTTAA KOIRAN TURVALLISUUTEEN.

- Tarkista ennen koiran Thule Bexey -makuualustan ostamista, että makuualusta mahtuu Thule Bexey -koirankuljetuskärryyn.
- Älä koskaan jätä koiraa valvomatta.
- Älä muokkaa koiran makuualustaa millään tavalla.
- Varmista ennen jokaista matkaa, että koiran makuualusta on kiinnitetty tukevasti koirankuljetuskärryyn ja että se ei liikahda tai liu'u paikaltaan.
- Huolehdi aina koirankuljetuskärryn asianmukaisesta ilmanvaihdosta ylikuumenemisen välttämiseksi. Varmista, että koiran ei ole liian kuuma tai kylmä.
- Tarkista säännöllisesti matkan aikana, että koiralla on mukava olo koirankuljetuskärryssä.
- Pidä terävät esineet kaukana koiran makuualustasta, jotta kangas ei repeydy eikä koiralle aiheudu vahinkoa.
- Pese käsin 30 °C:een lämpötilassa. Irrota vaahtomuovi ennen pesua.
  Kuivaa narulla.
- Tarkista koiran makuualusta säännöllisesti vaurioiden, homeen tai tuholaisten varalta. Älä käytä tuotetta, jos se on vaurioitunut tai rikkoutunut. Varmista ennen varastointia, että koiran makuualusta on puhdas ja täysin kuiva.
- Käytä koiran Thule Bexey -makuualustaa vain Thule Bexey -koirankuljetuskärryssä. Lisätietoja yhteensopivista tuotteista on osoitteessa thule.com.

IS

⚠ VIÐVÖRUN

MIKILVÆGT - LESIÐ VANDLEGA OG GEYMIÐ TIL SÍÐARI NOTA.
ÞAÐ GETUR HAFT ÁHRIF Á ÖRYGGI HUNDSINS EF ÞÚ FYLGIR EKKI ÞESSUM LEIÐBEININGUM.

- Áður en þú kaupir Thule Bexey hundarúmið skaltu athuga hvort hundarúmið sé rétt stærð fyrir Thule Bexey hundavagninn þinn.
- Skiljið hundinn aldrei eftir einan.
- Ekki breyta hundarúminu á nokkurn hátt.
- Áður en lagt er af stað í ferðalag skal ganga úr skugga um að fleti hundsins sé fast í hundavagninum og færist ekki til eða snúist.
- Haltu alltaf réttri loftræstingu í hjólhýsi hundsins til að koma í veg fyrir ofhitnun. Gakktu úr skugga um að hundurinn verði ekki of heitur eða of kaldur.
- Athugaðu hundinn þinn reglulega á ferðalagi til að ganga úr skugga um að hundinum líði vel í hjólhýsinu.
- Haltu beittum hlutum í burtu frá hundarúminu til að koma í veg fyrir tár í efninu, sem gæti valdið hættu fyrir hundinn þinn.
- Handþvoið við 30 °C. Takið svampinn úr fyrir þvott. Hengið upp til að þurrka.
- Skoðið hundafletið reglulega til að gá að skemmdum, myglu eða óværu. Ekki nota vöruna ef hún er skemmd eða biluð. Verið viss um að fletið sé hreint og alveg þurrt áður en það er sett í geymslu.
- Notaðu aðeins Thule Bexey hundarúmið með Thule Bexey hundavagninum. Fyrir frekari upplýsingar um samhæfar vörur, vinsamlegast farðu á thule.com.

ET

⚠ HOIATUS

NB! - LUGEGE NEED JUHISED HOOLIKALT LÄBI JA HOIDKE ALLES EDASISEKS KASUTUSEKS. KUI TE EI JÄRGI NEID JUHISEID, VÕIB SEE MÕJUTADA KOERA OHUTUST.

- Enne Thule Bexey koeravoodi ostmist kontrollige, kas see on teie Thule Bexey koera jalgrattahaagise jaoks õige suurusega.
- Ärge kunagi jätke koera järelevalveta.
- Ärge muutke koera voodit mingil viisil.
- Enne iga teekonda veenduge, et koera voodi on kindlalt koera haagis paigaldatud ning ei liigu ega libise ringi.
- Ülekuumenemise vältimiseks veenduge, et koera jalgrattahaagis oleks korralikult ventileeritud. Jälgige, et koeral ei hakkaks liiga palav ega liiga külm.
- Reisi ajal kontrollige oma koera regulaarselt, et olla kindel, et tal on haagises mugav.
- Hoidke teravaid esemeid koera voodist eemal, et vältida kangas rebendeid, mis võivad teie koerale ohtu kujutada.
- Käsipesu 30 °C juures. Enne pesemist eemaldage vaht. Riputage kuivama.
- Kontrollige regulaarselt koera voodit kahjustuste, hallituse või kahjurite aktiivsuse suhtes. Ärge kasutage toodet, kui see on kahjustatud või katki. Enne ladustamist veenduge, et koera voodi oleks puhas ja täiesti kuiv.
- Kasutage Thule Bexey koeravoodit ainult koos Thule Bexey koera jalgrattahaagisega. Lisateavet ühilduvate toodete kohta leiate aadressilt thule.com.

LV

⚠ BRĪDINĀJUMS

SVARĪGI! - UZMANĪGI IZLASIET UN SAGLABĀJIET TURPMĀKAI UZZIŅAI. SUŅA DROŠĪBA VAR TIKT IETEKMĒTA, JA NEIEVĒROJAT ŠOS NORĀDĪJUMUS.

- Pirms iegādājaties Thule Bexey suņu gultu, pārbaudiet, vai suņu gulta ir pareizā izmēra jūsu Thule Bexey suņu piekabei.
- Nekad neatstājiet suni bez uzraudzības.
- Nekādā veidā nemainiet suņu gultu.
- Pirms katra brauciena pārliecinieties, ka suņu gulta ir droši uzstādīta suņu piekabē un tā nepārvietojas un neslīd.
- Vienmēr uzturiet pareizu ventilāciju suņu piekabē, lai novērstu pārkaršanu. Pārliecinieties, ka suns nekļūst pārāk karsts vai pārāk auksts.
- Ceļojuma laikā regulāri pārbaudiet savu suni, lai pārliecinātos, ka sunim ir ērti atrasties suņa piekabē.
- Turiet asus priekšmetus prom no suņa gultas, lai novērstu plīsumus audumā, kas varētu radīt risku jūsu sunim.
- Mazgājiet ar rokām 30 °C temperatūrā. Pirms mazgāšanas noņemiet putuplastu. Pakariniet, lai nožūtu.
- Regulāri pārbaudiet suņu gultu, vai nav bojājumu, pelējuma vai kaitēkļu darbības. Nelietojiet produktu, ja tas ir bojāts vai salauzts. Pirms uzglabāšanas pārliecinieties, ka suņu gulta ir tīra un pilnīgi sausa.
- Izmantojiet Thule Bexey suņu gultu tikai ar Thule Bexey suņu piekabi. Lai iegūtu papildinformāciju par saderīgiem produktiem, lūdzu, apmeklējiet vietni thule.com.

LT

⚠ ĮSPĖJIMAS

SVARBU - ATIDŽIAI PERSKAITYKITE ŠIAS INSTRUKCIJAS IR PASILIKITE JAS, KAD GALĖTUMĖTE NAUDOTI ATEITYJE. JEI NESILAIKYSITE ŠIŲ NURODYMŲ, ŠUNS SAUGUMAS GALI BŪTI PAVEIKTAS.

- Prieš pirkdami Thule Bexey šunų lovą, patikrinkite, ar šunų lova yra tinkamo dydžio jūsų Thule Bexey šunų priekabai.
- Niekada nepalikite šuns be priežiūros.
- Jokiu būdu nekeiskite šunų lovos.
- Prieš kiekvieną kelionę įsitikinkite, kad šuns lova yra saugiai sumontuota šuns priekaboje ir nejuda ar neslysta.
- Visada palaikykite tinkamą vėdinimą šuns priekaboje, kad išvengtumėte perkaitimo. Įsitikinkite, kad šuo netampa per karštas ar per šaltas.
- Reguliariai tikrinkite šunį kelionės metu ir įsitikinkite, kad jis patogiai jaučiasi šuns priekaboje.
- Aštrius daiktus laikykite atokiau nuo šuns lovos, kad audinyje neatsirastų įplyšimų, kurie gali kelti pavojų jūsų šuniui.
- Skalbkite rankomis 30 °C temperatūroje. Prieš skalbimą išimkite putplastį. Pakabinkite, kad išdžiūtų.
- Reguliariai tikrinkite šunų lovą dėl žalos, pelėsių ar kenkėjų veiklos. Nenaudokite gaminio, jei jis yra pažeistas ar sulaužytas. Prieš sandėliavimą įsitikinkite, kad šunų lova yra švari ir visiškai sausa.
- Naudokite Thule Bexey šunų lovą tik su Thule Bexey šunų priekaba. Norėdami gauti daugiau informacijos apie suderinamus produktus, apsilankykite thule.com.

UK

⚠ ПОПЕРЕДЖЕННЯ

ВАЖЛИВО - УВАЖНО ПРОЧИТАЙТЕ ТА ЗБЕРІГАЙТЕ ДЛЯ ДОВІДКИ В МАЙБУТНЬОМУ. БЕЗПЕКА СОБАКИ МОЖЕ ПОСТРАЖДАТИ, ЯКЩО ВИ НЕ ДОТРИМУВАТИМЕТЕСЯ ЦИХ ІНСТРУКЦІЙ.

- Перед покупкою лежанки для собак Thule Bexey перевірте, чи підходить вона за розміром до вашого причепа для собак Thule Bexey.
- Ніколи не залишайте собаку без нагляду.
- Ні в якому разі не змінюйте лежанку для собаки.
- Перед кожною поїздкою переконайтеся, що лежак для собаки надійно встановлений у причепі для собак і не рухається та не ковзає.
- Завжди підтримуйте належну вентиляцію всередині причепа для собак, щоб запобігти перегріву. Слідкуйте за тим, щоб собаці не ставало занадто жарко або занадто холодно.
- Регулярно перевіряйте собаку під час подорожі, щоб переконатися, що собаці комфортно в причепі для собак.
- Тримайте гострі предмети подалі від собачого ліжка, щоб запобігти розривам тканини, які можуть становити небезпеку для вашої собаки.
- Ручне прання за температури 30 °C. Перед пранням дістаньте поролон. Розвісьте для сушіння.
- Регулярно оглядайте лежак для собаки на предмет пошкоджень, цвілі або активності шкідників. Не використовуйте виріб, якщо він пошкоджений або зламаний. Перед зберіганням переконайтеся, що лежанка для собаки чиста і повністю суха.
- Використовуйте лежанку для собак Thule Bexey лише з причепом для собак Thule Bexey. Для отримання додаткової інформації про сумісні продукти відвідайте сайт thule.com.

PL

⚠ OSTRZEŻENIE

WAŻNE - PRZECZYTAJ UWAŻNIE TE INSTRUKCJE I ZACHOWA ZACHOWAJ JE NA PRZYSZŁOŚĆ. BEZPIECZEŃSTWO PSA MOŻE BYĆ ZAGROŻONE, JEŚLI NIE ZASTOSUJESZ SIĘ DO TYCH INSTRUKCJI.

- Przed zakupem legowiska dla psa Thule Bexey sprawdź, czy ma ono odpowiedni rozmiar do przyczepki dla psa Thule Bexey.
- Nigdy nie zostawiaj psa bez opieki.
- Nie modyfikuj w żaden sposób legowiska psa.
- Przed każdym wyjazdem upewnij się, że legowisko dla psa jest solidnie zamocowane w przyczepce dla psa i nie rusza się w niej ani nie przesuwa.
- Zawsze dbaj o odpowiednią wentylację w przyczepce dla psa, tak aby zwierzę się nie przegrzało. Dopilnuj, aby psu nie było ani za gorąco, ani za zimno.
- W trakcie podróży regularnie sprawdzaj, czy pies dobrze znosi jazdę w przyczepce.
- Trzymaj ostre przedmioty z dala od legowiska, aby zapobiec rozdarciu materiału, które może stanowić zagrożenie dla psa.
- Prać ręcznie w temperaturze 30°C. Przed praniem wyjąć piankę. Rozwiesić do wysuszenia.
- Regularnie sprawdzaj legowisko dla psa, czy nie jest uszkodzone, zapleśniałe lub zarobaczone. Nie używaj produktu, jeśli jest uszkodzony lub zepsuty. Przed odłożeniem legowiska do szafy upewnij się, że jest ono czyste i zupełnie suche.
- Legowisko dla psa Thule Bexey jest przeznaczone wyłącznie do wyścielania przyczepki dla psa Thule Bexey. Więcej informacji o innych pasujących produktach można znaleźć w witrynie thule.com.

CS

⚠ VAROVÁNÍ

DŮLEŽITÉ - PŘEČTĚTE SI POZORNĚ TYTO POKYNY A UCHOVEJTE SI JE PRO BUDOUCÍ POUŽITÍ. BEZPEČNOST PSA MŮŽE BÝT OVLIVNĚNA, POKUD SE NEBUDETE ŘÍDIT TĚMITO POKYNY.

- Před zakoupením psího pelíšku Thule Bexey zkontrolujte, zda má pelíšek správnou velikost pro váš vozík pro psa Thule Bexey.
- Nikdy nenechávejte psa bez dozoru.
- Psí pelíšek nijak neupravujte.
- Před každou cestou se ujistěte, že je psí pelíšek bezpečně instalován ve vozíku a nepohybuje se ani neklouže.
- Vozík pro psa vždy správně větrejte, abyste zabránili přehřátí. Ujistěte se, že psovi není příliš horko ani příliš chladno.
- Během cesty svého psa pravidelně kontrolujte, abyste se ujistili, že se pes ve vozíku cítí pohodlně.
- Nedávejte do pelíšku ostré předměty, aby nedošlo k natržení tkaniny, které by mohlo pro psa představovat riziko.
- Perte v ruce na 30 °C. Před praním odstraňte výplň. Pověste a nechte uschnout.
- Psí pelíšek pravidelně kontrolujte, zda nedošlo k poškození nebo výskytu plísně či škůdců. Nepoužívejte produkt, pokud je poškozený nebo rozbitý. Před uskladněním se ujistěte, že je psí pelíšek čistý a zcela suchý.
- Psí pelíšek Thule Bexey používejte pouze se psím vozík Thule Bexey.
  Další informace o kompatibilních produktech naleznete na stránce thule.com.

HU

⚠ FIGYELMEZTETÉS

FONTOS! - GONDOSAN TANULMÁNYOZZA ÁT ÉS ŐRIZZE MEG EZT AZ ÚTMUTATÓT! A KUTYA BIZTONSÁGÁT BEFOLYÁSOLHATJA, HA NEM KÖVETI EZEKET AZ UTASÍTÁSOKAT.

- Mielőtt megvásárolná a Thule Bexey kutyaágyat, ellenőrizze, hogy a kutyaágy megfelelő méretű-e a Thule Bexey kutyautánfutójához.
- Soha ne hagyja a kutyáját felügyelet nélkül.
- Ne módosítsa a kutyaágyat semmilyen módon.
- Minden utazás előtt győződjön meg arról, hogy a kutyaágy biztonságosan van felszerelve a kutyautánfutóban, és nem mozog vagy csúszik.
- A túlmelegedés elkerülése érdekében mindig tartsa fenn a megfelelő szellőzést a kutyautánfutóban.
  Győződjön meg róla, hogy a kutya nem lesz túl meleg vagy túl hideg.
- Utazás közben rendszeresen ellenőrizze kutyáját, hogy megbizonyosodjon arról, hogy a kutya jól érzi magát a kutyautánfutóban.
- Tartsa távol az éles tárgyakat a kutyaágytól, hogy elkerülje a szövet szakadását, amely veszélyt jelenthet kutyájára.
- Kézzel mosható 30 °C-on. Mosás előtt távolítsa el a habot. Szárítsa felakasztva.
- Rendszeresen ellenőrizze a kutyaágyat sérülés, penész vagy kártevő aktivitás szempontjából. Ne használja a terméket, ha sérült vagy törött. Tárolás előtt győződjön meg arról, hogy a kutyaágy tiszta és teljesen száraz.
- Csak a Thule Bexey kutyaágyat használja a Thule Bexey kutyautánfutóval.
  A kompatibilis termékekkel kapcsolatos további információkért látogasson el a thule.com oldalra.

RO

⚠ ATENȚIE

IMPORTANT - A SE CITI CU ATENȚIE ȘI A SE PĂSTRA PENTRU CONSULTARE ULTERIOARĂ. SIGURANȚA CÂINELUI POATE FI AFECTATĂ DACĂ NU URMAȚI ACESTE INSTRUCȚIUNI.

- Înainte de a cumpăra patul pentru câini Thule Bexey, asigurați-vă că dimensiunea acestuia este potrivită pentru remorca pentru câini Thule Bexey.
- Nu lăsați niciodată câinele nesupravegheat.
- Nu modificați patul câinelui în niciun fel.
- Înainte de fiecare călătorie, asigurați-vă că patul pentru câini este instalat în siguranță în remorca pentru câini și nu se mișcă sau alunecă.
- Mențineți întotdeauna o ventilație adecvată în interiorul remorcii pentru câini pentru a preveni supraîncălzirea. Asigurați-vă că animalul nu se supraîncălzește sau îi este prea rece.
- Verificați câinele în mod regulat în timpul călătoriei pentru a vă asigura că el se simte confortabil în remorca pentru câini.
- Păstrați obiectele ascuțite departe de patul câinelui pentru a preveni ruperea țesăturii, care ar putea reprezenta un risc pentru câinele dvs.
- Spălați manual la 30 °C. Înainte de spălare, îndepărtați spuma. Întindeți la uscat.
- Verificați periodic patul pentru câini pentru a vedea dacă există defecte, mucegai sau dăunători. Nu utilizați produsul dacă este deteriorat sau rupt. Înainte de depozitare, asigurați-vă că patul pentru câini este curat și complet uscat.
- Utilizați patul pentru câini Thule Bexey numai cu remorca pentru câini Thule Bexey. Pentru mai multe informații despre produsele compatibile, vă rugăm să vizitați thule.com.

SK

⚠ VAROVANIE

DÔLEŽITÉ - DÔSLEDNE SI PREČÍTAJTE TIETO POKYNY A UCHOVAJTE ICH NA BUDÚCE POUŽITIE. BEZPEČNOSŤ PSA MÔŽE BYŤ OVPLYVNENÁ, AK NEBUDETE POSTUPOVAŤ PODĽA TÝCHTO POKYNOV.

- Pred zakúpením pelechu pre psa Thule Bexey skontrolujte, či má správnu veľkosť pre váš vozík pre psov Thule Bexey.
- Nikdy nenechávajte psa bez dozoru.
- Pelech pre psa žiadnym spôsobom neupravujte.
- Pred každou cestou sa uistite, že pelech pre psa je bezpečne nainštalovaný vo vozíku pre psa a nepohybuje sa ani sa neposúva.
- V prívese pre psov vždy udržiavajte správne vetranie, aby ste zabránili prehriatiu. Uistite sa, že pes nie je príliš horúci alebo príliš studený.
- Počas cesty pravidelne kontrolujte svojho psa, aby ste sa uistili, že sa v prívese pre psa cíti pohodlne.
- Ostré predmety uchovávajte mimo pelechu pre psa, aby ste zabránili roztrhnutiu látky, ktoré by mohlo pre vášho psa predstavovať riziko.
- Perte v rukách pri teplote 30 °C. Pred praním odstráňte penu.
  Sušte zavesené na vzduchu.
- Pravidelne kontrolujte pelech pre psa, či nie je poškodený alebo napadnutý plesňou či škodcami. Nepoužívajte výrobok, ak je poškodený alebo zlomený. Pred uskladnením pelechu pre psa sa uistite, že je čistý a úplne suchý.
- Pelech Thule Bexey používajte len s prívesom pre psov Thule Bexey.
  Ďalšie informácie o kompatibilných produktoch nájdete na thule.com.

SL

⚠ OPOZORILO

POMEMBNO - POZORNO PREBERITE IN SHRANITE ZA POZNEJŠO UPORABO. ČE NE UPOŠTEVATE TEH NAVODIL, LAHKO TO VPLIVA NA VARNOST PSA.

- Pred nakupom ležišča za psa Thule Bexey preverite, ali je ustrezne velikosti za pasjo prikolico Thule Bexey, ki jo imate.
- Nikoli ne puščajte psa brez nadzora.
- Ležišča za psa ne spreminjajte na noben način.
- Pred vsakim sprehodom se prepričajte, da je ležišče za psa ustrezno nameščeno v pasji prikolici ter se ne premika ali drsi.
- Vedno vzdržujte ustrezno prezračevanje v prikolici za pse, da preprečite pregrevanje. Poskrbite, da pes ne postane prevroč ali prehladen.
- Med potovanjem redno preverjajte svojega psa, da se prepričate, ali je pes udoben v prikolici za pse.
- Ostre predmete hranite stran od ležišča za psa, da preprečite raztrganine tkanine, ki bi lahko predstavljale tveganje za psa.
- Ročno pranje pri 30 °C. Pred pranjem odstranite peno. Obesite, da se posuši.
- Redno pregledujte pasjo posteljo glede poškodb, plesni ali škodljivcev. Izdelka ne uporabljajte, če je poškodovan ali pokvarjen. Pred skladiščenjem se prepričajte, da je pasja postelja čista in popolnoma suha.
- Pasjo posteljo Thule Bexey uporabljajte samo s prikolico za pse Thule Bexey.
  Za več informacij o združljivih izdelkih obiščite thule.com.

BG

⚠ ПРЕДУПРЕЖДЕНИЕ

ВАЖНО - ПРОЧЕТЕТЕ ВНИМАТЕЛНО И ЗАПАЗЕТЕ ЗА СПРАВКА В БЪДЕЩЕ. БЕЗОПАСНОСТТА НА КУЧЕТО МОЖЕ ДА БЪДЕ ЗАСЕГНАТА, АКО НЕ СЛЕДВАТЕ ТЕЗИ ИНСТРУКЦИИ.

- Преди да си закупите леглото за кучета Thule Bexey, проверете дали леглото за кучета е правилният размер за вашето ремарке за кучета Thule Bexey.
- Никога не оставяйте кучето без надзор.
- Не променяйте леглото на кучето по никакъв начин.
- Преди всяко пътуване се уверете, че леглото за кучета е здраво закрепено в ремаркето за кучета и не се движи или плъзга.
- Винаги поддържайте подходяща вентилация в ремаркето за кучета, за да предотвратите прегряване. Уверете се, че кучето не прегрява или не се изстудява твърде много.

- Проверявайте кучето си редовно по време на пътуване, за да сте сигурни, че кучето се чувства удобно в ремаркето на кучето.
- Дръжте остри предмети далеч от леглото на кучето, за да предотвратите разкъсвания в тъканта, което може да представлява риск за вашето куче.
- Ръчно пране при 30 °C. Отстранете дунапрена преди почистване. Закачете да изсъхне.
- Редовно проверявайте леглото на кучето за повреда, мухъл или активност на вредители. Не използвайте продукта, ако е повреден или счупен. Преди съхранение се уверете, че леглото за кучета е чисто и напълно сухо.
- Използвайте само Thule легло за кучета Bexey с ремаркето за кучета Thule Bexey. За повече информация относно съвместимите продукти, моля, посетете thule.com.

HR

⚠ UPOZORENJE

VAŽNO - PAŽLJIVO PROČITAJTE I SAČUVAJTE ZA BUDUĆU UPOTREBU. AKO NE SLIJEDITE OVE UPUTE, TO MOŽE UTJECATI NA SIGURNOST PSA.

- Prije kupnje kreveta za psa Thule Bexey provjerite je li krevet za psa odgovarajuće veličine za vašu prikolicu za psa Thule Bexey.
- Nikada ne ostavljajte psa bez nadzora.
- Nemojte mijenjati pseći krevet ni na koji način.
- Prije svakog putovanja provjerite je li krevet za psa sigurno postavljen u prikolicu za psa i da se ne kreće ili klizi.
- Pravilnom ventilacijom prozračujte prikolicu za psa kako biste spriječili pregrijavanje. Pazite da psu ne bude prevruće ili prehladno.
- Tijekom putovanja redovito provjeravajte psa kako biste bili sigurni da mu je ugodno u prikolici za psa.
- Oštre predmete držite podalje od kreveta za psa kako biste spriječili oštećenja u tkanini, što bi moglo predstavljati rizik za vašeg psa.
- Ručno pranje na 30 °C. Prije pranja uklonite punjenje od pjene. Objesite da se osuši.
- Redovito pregledavajte pseći krevet zbog oštećenja, plijesni ili štetočina. Nemojte koristiti proizvod ako je oštećen ili slomljen. Prije skladištenja provjerite je li krevet za pse čist i potpuno suh.
- U prikolici za pse Thule Bexey upotrebljavajte samo krevet za pse Thule Bexey. Za više informacija o kompatibilnim proizvodima posjetite web-mjesto thule.com.

EL

⚠ ΠΡΟΕΙΔΟΠΟΙΗΣΗ

ΣΗΜΑΝΤΙΚΟ - ΔΙΑΒΑΣΤΕ ΠΡΟΣΕΚΤΙΚΑ ΚΑΙ ΦΥΛΑΞΤΕ ΓΙΑ ΜΕΛΛΟΝΤΙΚΗ ΧΡΗΣΗ. Η ΑΣΦΑΛΕΙΑ ΤΟΥ ΣΚΥΛΟΥ ΜΠΟΡΕΙ ΝΑ ΕΠΗΡΕΑΣΤΕΙ ΕΑΝ ΔΕΝ ΑΚΟΛΟΥΘΗΣΕΤΕ ΑΥΤΕΣ ΤΙΣ ΟΔΗΓΙΕΣ.

- Πριν αγοράσετε το κρεβάτι σκύλου Thule Bexey, ελέγξτε αν το κρεβάτι σκύλου έχει το σωστό μέγεθος για το τρέιλερ σκύλου Thule Bexey.
- Ποτέ μην αφήνετε τον σκύλο χωρίς επίβλεψη.
- Μην τροποποιείτε το κρεβάτι σκύλου με κανέναν τρόπο.
- Πριν από κάθε ταξίδι, βεβαιωθείτε ότι το κρεβάτι του σκύλου είναι καλά τοποθετημένο στο τρέιλερ του σκύλου και ότι δεν κινείται ή ολισθαίνει.
- Διατηρείτε πάντα τον κατάλληλο αερισμό μέσα στο τρέιλερ σκύλου για να αποφύγετε την υπερθέρμανση. Βεβαιωθείτε ότι ο σκύλος δεν γίνεται πολύ ζεστός ή πολύ κρύος.
- Ελέγχετε τακτικά τον σκύλο σας κατά τη διάρκεια του ταξιδιού για να βεβαιωθείτε ότι ο σκύλος αισθάνεται άνετα στο τρέιλερ του σκύλου.
- Κρατήστε αιχμηρά αντικείμενα μακριά από το κρεβάτι του σκύλου για να αποφύγετε σχισίματα στο ύφασμα, τα οποία θα μπορούσαν να αποτελέσουν κίνδυνο για το σκύλο σας.
- Πλύσιμο στο χέρι στους 30 °C. Πριν από το πλύσιμο, αφαιρέστε τον αφρό. Κρεμάστε για να στεγνώσει.
- Ελέγχετε τακτικά το κρεβάτι σκύλου για ζημιές, μούχλα ή δραστηριότητα παρασίτων. Μην χρησιμοποιείτε το προϊόν εάν είναι κατεστραμμένο ή σπασμένο. Πριν από την αποθήκευση, βεβαιωθείτε ότι το κρεβάτι σκύλου είναι καθαρό και εντελώς στεγνό.
- Χρησιμοποιήστε το κρεβάτι σκύλου Thule Bexey μόνο με το ρυμουλκούμενο σκύλου Thule Bexey. Για περισσότερες πληροφορίες σχετικά με τα συμβατά προϊόντα, επισκεφθείτε την ιστοσελίδα thule.com.

TR

⚠ UYARI

ÖNEMLİ - DİKKATLE OKUYUN VE GELECEKTE BAŞVURMAK ÜZERE SAKLAYIN. BU TALIMATLARA UYMAZSANIZ KÖPEĞIN GÜVENLIĞI ETKILENEBILIR.

- Thule Bexey köpek yatağını satın almadan önce, köpek yatağının Thule Bexey köpek römorkunuz için doğru boyutta olup olmadığını kontrol edin.
- Köpeği asla gözetimsiz bırakmayın.
- Köpek yatağını hiçbir şekilde değiştirmeyin.
- Her yolculuktan önce, köpek yatağının köpek römorkuna güvenli bir şekilde takıldığından ve hareket etmediğinden veya kaymadığından emin olun.
- Aşırı ısınmayı önlemek için köpek römorku içinde her zaman uygun havalandırmayı sağlayın. Köpeğin çok sıcak veya çok soğuk olmadığından emin olun.
- Köpeğinizin köpek römorkunda rahat olduğundan emin olmak için seyahat sırasında köpeğinizi düzenli olarak kontrol edin.
- Kumaşta yırtılmaları önlemek ve köpeğiniz için risk oluşturabilecek keskin nesneleri köpek yatağından uzak tutun.
- 30 °C'de elde yıkayın. Yıkamadan önce köpüğü çıkarın. Kuruması için asın.
- Köpek yatağında hasar, küf veya haşere aktivitesi olup olmadığını düzenli olarak inceleyin. Hasarlı veya kırık ürünü kullanmayınız. Saklamadan önce köpek yatağının temiz ve tamamen kuru olduğundan emin olun.
- Thule Bexey köpek yatağını yalnızca Thule Bexey köpek römorku ile kullanın. Uyumlu ürünler hakkında daha fazla bilgi için lütfen thule.com adresini ziyaret edin.

MT

⚠ TWISSIJA

IMPORTANTI - AQRA BIR-REQQA U ŻOMM GĦAL REFERENZA FIL-FUTUR. IS- SIGURTÀ TAL- KELB TISTA ' TIĠI AFFETTWATA JEKK MA SSEGWIX DAWN L- ISTRUZZJONIJIET.

- Qabel tixtri s-sodda tal-klieb Thule Bexey, iċċekkja jekk is-sodda tal-klieb hijiex tajba fid-daqs għat-trejler tal-klieb Thule Bexey tiegħek.
- Qatt tħalli l-kelb waħdu.
- M'għandek tagħmel l-ebda tibdil fis-sodda tal-klieb.
- Qabel kull vjaġġ, kun żgur li s-sodda tal-klieb hija installata b'mod sigur fit-trejler tal-klieb u ma tiċċaqlaqx jew tiżżerżaq madwar.
- Dejjem żomm ventilazzjoni xierqa fit-trejler tal-klieb biex tevita sħana eċċessiva. Kun żgur li l-kelb ma jkollux sħana wisq jew kesħa wisq.
- Iċċekkja l-kelb tiegħek regolarment waqt l-ivvjaġġar biex tiżgura li l-kelb huwa komdu fit-trejler tal-klieb.
- Żomm oġġetti li jaqtgħu 'l bogħod mis-sodda tal-klieb biex tevita tiċrit fid-drapp, li jista' jkun ta' riskju għall-kelb tiegħek.
- Aħsilha bl-idejn f'temperatura ta' 30 °C. Qabel taħsilha, neħħi r-ragħwa. Dendilha biex tinxef.
- Spezzjona regolarment is-sodda tal-klieb għall-ħsara, moffa jew il-preżenza ta' pests. Tużax il-prodott jekk ikun bil-ħsara jew imkisser. Qabel tinħażen, kun żgur li s-sodda tal-klieb hija nadifa u xotta għal kollox.
- Uża biss is-sodda tal-klieb Thule Bexey mat-trejler tal-klieb Thule Bexey. Għal iktar informazzjoni dwar prodotti kompatibbli, jekk jogħġbok żur thule.com.

HE

אזהרה ⚠

חשוב - קרא בקפידה ושמור לעיון במועד מאוחר יותר. בטיחותו של הכלב עשויה להיפגע אם לא תפעלו על פי ההוראות האלה.

- לפני רכישת מיטה לכלב של Thule Bexey, כדאי לבדוק אם המיטה בגודל המתאים לטריילר כלב Thule Bexey שלכם.
- לעולם אל תשאירו את הכלב ללא השגחה.
- אל תבצעו שינויים כלשהם במיטה לכלב.
- לפני כל נסיעה, יש לוודא כי מיטת הכלב מותקנת בצורה תקינה אל טריילר הכלב ואינה זזה או מחליקה ממקומה.
- יש להקפיד תמיד על אוורור תקין בתוך טריילר הכלב כדי למנוע התחממות יתר. ודאו שהכלב לא מתחמם או מתקרר יתר על המידה.
- בדקו את מצבו של הכלב שלכם באופן קבוע במהלך הנסיעה כדי לוודא שהכלב מרגיש בנוח בטריילר הכלב.
- יש להרחיק חפצים חדים ממיטת הכלב כדי למנוע קרעים בבד, אשר עלולים להוות סכנה לכלב שלכם.
- מיועד לכביסה ידנית בטמפרטורה של 30°C. הסירו את הקצף לפני שטיפה. תלו לייבוש.
- יש לבדוק באופן קבוע את מיטת הכלב לאיתור נזקים, עובש או חרקים מזיקים. אסור להשתמש במוצר אם הוא שבור או פגום. יש לוודא שמיטת הכלב נקייה ויבשה לחלוטין לפני האחסון.
- יש להשתמש במיטה לכלב Thule Bexey עם טריילר לכלב Thule Bexey. בקרו באתר thule.com לקבלת מידע נוסף על מוצרים תואמים.

AR

تحذير ⚠

مهم - يُرجى قراءة هذه المادة بعناية والاحتفاظ بها للرجوع إليها في المستقبل. قد تتأثر سلامة الكلب إذا لم تتبع هذه التعليمات.

- قبل شراء سرير الكلاب Thule Bexey، تحقق مما إذا كان حجم سرير الكلاب مناسبًا لمقطورة الكلاب Thule Bexey لديك.
- يجب عدم ترك الكلب دون رقابة مطلقًا.
- لا تدخل أي تعديل على سرير الكلب هذا بأي شكل من الأشكال.
- قبل كل رحلة، تأكد من أن سرير الكلاب مثبت بإحكام في مقطورة الكلاب ولا يتحرك أو ينزلق.
- حافظ دائمًا على التهوية المناسبة داخل مقطورة الكلاب لمنع ارتفاع درجة الحرارة. احرص على عدم تعرض الكلب للحر أو البرد الشديدين.
- افحص كلبك بانتظام أثناء السفر للتأكد من أنه مرتاح في مقطورة الكلاب.
- احتفظ بالأشياء الحادة بعيدًا عن سرير الكلاب لتجنب تمزق النسيج، مما قد يشكل خطرًا على كلبك.
- يُغسل يدويًا على حرارة 30 درجة مئوية. قبل الغسيل، قم بإزالة الرغوة. يُعلّق ليجف.
- افحص سرير الكلاب بانتظام للتأكد من عدم وجود تلف أو عفن أو نشاط للحشرات. لا تستخدم المنتج إذا كان تالفًا أو مكسورًا. قبل التخزين، تأكد من أن سرير الكلاب نظيف وجاف تمامًا.
- استخدم سرير الكلب Thule Bexey فقط مع مقطورة الكلاب Thule Bexey. للحصول على مزيد من المعلومات حول المنتجات المتوافقة، يُرجى زيارة موقع thule.com.

ZH-SC

⚠ 警告

重要提示 - 请仔细阅读并保留供日后参考。如果您不遵守这些说明，狗的安全可能会受到影响.

- 在购买 Thule Bexey 狗床之前，请检查狗床的尺寸是否适合您的 Thule Bexey 狗拖车。
- 切勿让狗无人看管。
- 请勿以任何方式改装狗床。
- 每次出行前，请确保狗床牢固地安装在狗拖车中，不要移动或滑动。
- 为了防止狗拖车内温度过高，请时刻保持适当通风。确保爱犬不会感到太热或太冷。
- 在旅途中记得时刻查看您的爱犬，以确保其在狗拖车中感到舒适自在。
- 请将尖锐物体远离狗床，以防刺破床面织物，对您的爱犬造成伤害。
- 30°C 温水手洗。洗涤前请先去除泡沫。洗净后悬挂晾干。
- 定期检查狗床是否存在损坏、发霉或虫害等情况。如有损坏或破裂，立即停止使用。存放狗床前，请确保其清洁且完全干燥。
- 请仅将 Thule Bexey 狗床与 Thule Bexey 狗拖车搭配使用。有关兼容产品的更多信息，请访问 thule.com。

ZH-TR

⚠ 警告

重要 - 請仔細閱讀並保管此說明，以便未來參考使用。如果您不遵循這些說明，狗的安全可能會受到影響。

- 切勿讓狗無人看管。
- 請勿以任何方式修改狗床。
- 每次出發前，請確保狗床牢固地安裝在狗拖車中，並且不會移動或滑動。
- 始終在狗拖車內保持適當的通風，以防止過熱。確保狗不會變得太熱或太冷。
- 在旅行期間定期檢查您的狗，以確保狗在狗拖車中感到舒適。
- 將尖銳物體遠離狗床，以防止織物撕裂，這可能會對您的狗構成風險。
- 以 30°C 清水手洗。清洗前請移開泡棉。懸掛晾乾。
- 定期檢查狗床是否有損壞、黴菌或害蟲活動。如果產品損壞或破損，請勿使用。存放前，請確保狗床清潔且完全乾燥。
- 僅使用 Thule Bexey 狗床和 Thule Bexey 狗拖車。有關相容產品的更多資訊，請訪問 thule.com。

JA

⚠ 警告

重要 - 注意深くお読みいただき、今後も参照できるよう保管してください。これらの指示に従わない場合、犬の安全が影響を受ける可能性があります。

- Thule Bexey犬用ベッドを購入する前に、犬用ベッドがお使いのThule Bexeyドッグトレーラーに適したサイズかどうかを確認してください。
- 犬を放置しないでください。
- 犬用ベッドを改造しないでください。
- 毎回出発する前に、犬用ベッドが犬用トレーラーにしっかりと取り付けられ、動いたり滑ったりしないことを確認してください。
- 過熱を防ぐために、ドッグトレーラー内では常に適切な換気を維持してください。犬が暑すぎたり寒すぎたりしないようにしてください。
- 旅行中は定期的に犬をチェックし、ドッグトレーラー内で犬が快適に過ごしていることを確認してください。
- 尖ったものを犬用ベッドの近くに置かないでください。生地に裂け目が生じ、犬に危険をもたらすのを避けるためです。
- 30°Cで手洗いしてください。洗う前にフォームを取り外します。吊して乾かします。
- 犬用ベッドに損傷やカビがないか、害虫がいないかを定期的に調べてください。損傷または破損した製品は使用しないでください。保管する前には、犬用ベッドが清潔で完全に乾いていることを確認してください。
- Thule Bexey犬用ベッドは、必ずThule Bexeyドッグトレーラーと一緒に使用してください。互換性のある製品の詳細については、thule.comをご覧ください。

KO

⚠ 경고

중요 - 나중에 참고할 수 있도록 이 지침을 잘 보관하십시오. 이 지침을 따르지 않으면 개의 안전에 영향을 줄 수 있습니다.

- Thule Bexey 반려견 침대를 구매하기 전에 반려견 침대가 Thule Bexey 반려견 트레일러에 적합한 크기인지 확인하십시오.
- 개를 방치하지 마십시오.
- 어떤 식으로든 개 침대를 개조하지 마십시오.
- 출발하기 전에 반려견 침대가 반려견 트레일러에 안전하게 설치되어 있고 움직이거나 미끄러지지 않는지 확인하십시오.
- 반려견 트레일러 내부는 과열되지 않도록 항상 적절한 환기가 필요합니다. 반려견이 너무 덥거나 춥지 않도록 확인합니다.
- 여행 중 반려견이 반려견 트레일러에서 편안하게 지낼 수 있도록 정기적으로 반려견을 점검하세요.
- 반려견에게 위험을 초래할 수 있는 천의 찢어짐을 방지하기 위해 반려견 침대 주변에 날카로운 물체를 두지 마십시오.
- 30°C에서 손세탁하십시오. 세탁하기 전에 폼을 제거하십시오. 널어서 건조시키십시오.
- 개 침대에 손상, 곰팡이 또는 해충 활동이 있는지 정기적으로 검사하십시오. 제품이 손상되거나 파손된 경우 사용하지 마십시오. 보관하기 전에 개 침대가 깨끗하고 완전히 건조되었는지 확인하십시오.
- Thule Bexey 반려견 트레일러와 함께 Thule Bexey 반려견 침대만 사용하십시오. 호환되는 제품에 대한 자세한 내용은 thule.com를 참조하십시오.

TH

⚠ คำเตือน

สำคัญ - **อ่านอย่างละเอียดและเก็บไว้เพื่อใช้อ้างอิงในอนาคต ความปลอดภัยของสุนัขอาจได้รับผลกระทบหากคุณไม่ปฏิบัติตามคำแนะนำเหล่านี้**

- ก่อนซื้อเตียงสุนัข Thule Bexey ให้ตรวจสอบว่าเตียงสุนัขมีขนาดที่เหมาะสมสำหรับรถพ่วงสุนัข Thule Bexey ของคุณหรือไม่
- อย่าทิ้งสุนัขไว้โดยไม่มีใครดูแล
- ห้ามดัดแปลงที่นอนสุนัขแต่อย่างใด
- ก่อนการเดินทางแต่ละครั้ง ให้ตรวจสอบให้แน่ใจว่าได้ติดตั้งเตียงสุนัขอย่างแน่นหนาในรถพ่วงสุนัข และเตียงไม่ขยับหรือเลื่อนไปมาได้
- ดูแลรักษาการระบายอากาศที่เหมาะสมภายในรถพ่วงสำหรับสุนัขเสมอเพื่อป้องกันความร้อนสูงเกินไป ตรวจสอบให้แน่ใจว่าสุนัขจะไม่ร้อนหรือเย็นเกินไป
- หมั่นตรวจดูสุนัขของคุณระหว่างการเดินทางเพื่อให้แน่ใจว่าสุนัขอยู่สบายในรถพ่วงสุนัข
- เก็บของมีคมให้ห่างจากเตียงสุนัขเพื่อป้องกันไม่ให้ผ้าฉีกขาด ซึ่งอาจเป็นอันตรายต่อสุนัขของคุณได้
- ซักด้วยมือที่อุณหภูมิ 30 °C ก่อนซักให้นำโฟมออก แขวนไว้ให้แห้ง
- หมั่นตรวจดูเตียงสุนัขเพื่อดูความเสียหาย เชื้อรา หรือแมลงรบกวน ห้ามใช้ผลิตภัณฑ์หากชำรุดหรือแตกหัก ก่อนจัดเก็บต้องแน่ใจว่าเตียงสุนัขสะอาดและแห้งสนิทแล้ว
- ใช้เตียงสุนัข Thule Bexey กับรถพ่วงสุนัข Thule Bexey เท่านั้น สำหรับข้อมูลเพิ่มเติมเกี่ยวกับผลิตภัณฑ์ที่เข้ากันได้โปรดไปที่ thule.com

MS

⚠ AMARAN

PENTING - BACA DENGAN TELITI DAN SIMPAN UNTUK RUJUKAN MASA HADAPAN. KESELAMATAN ANJING MUNGKIN TERJEJAS JIKA ANDA TIDAK MEMATUHI ARAHAN INI.

- Sebelum membeli katil anjing Thule Bexey, periksa sama ada katil anjing adalah saiz yang sesuai untuk kereta sorong anjing Thule Bexey anda.
- Jangan sekali-kali meninggalkan anjing itu tanpa pengawasan.
- Jangan ubah suai katil anjing dalam apa jua cara.
- Sebelum setiap perjalanan, pastikan katil anjing dipasang dengan selamat di kereta sorong anjing dan tidak bergerak atau meluncur.
- Sentiasa mengekalkan pengudaraan yang betul dalam treler anjing untuk mengelakkan panas berlebihan. Pastikan anjing itu tidak menjadi terlalu panas atau terlalu sejuk.
- Periksa anjing anda dengan kerap semasa perjalanan untuk memastikan anjing itu selesa dalam treler anjing.
- Jauhkan objek tajam dari katil anjing untuk mengelakkan koyakan pada kain, yang boleh menimbulkan risiko kepada anjing anda.
- Basuh tangan pada suhu 30 °C. Sebelum mencuci, keluarkan busa. Gantung hingga kering.
- Sentiasa periksa katil anjing untuk kerosakan, acuan atau aktiviti perosak. Jangan gunakan produk jika rosak atau pecah. Sebelum penyimpanan, pastikan katil anjing bersih dan kering sepenuhnya.
- Hanya gunakan katil anjing Thule Bexey dengan treler anjing Thule Bexey. Untuk maklumat lanjut mengenai produk yang serasi, sila layari thule.com.

Thule Sweden AB
Borggatan 5
335 73 Hillerstorp, Sweden
info@thule.com
www.thule.com

© Thule Group May 2024. All rights reserved.

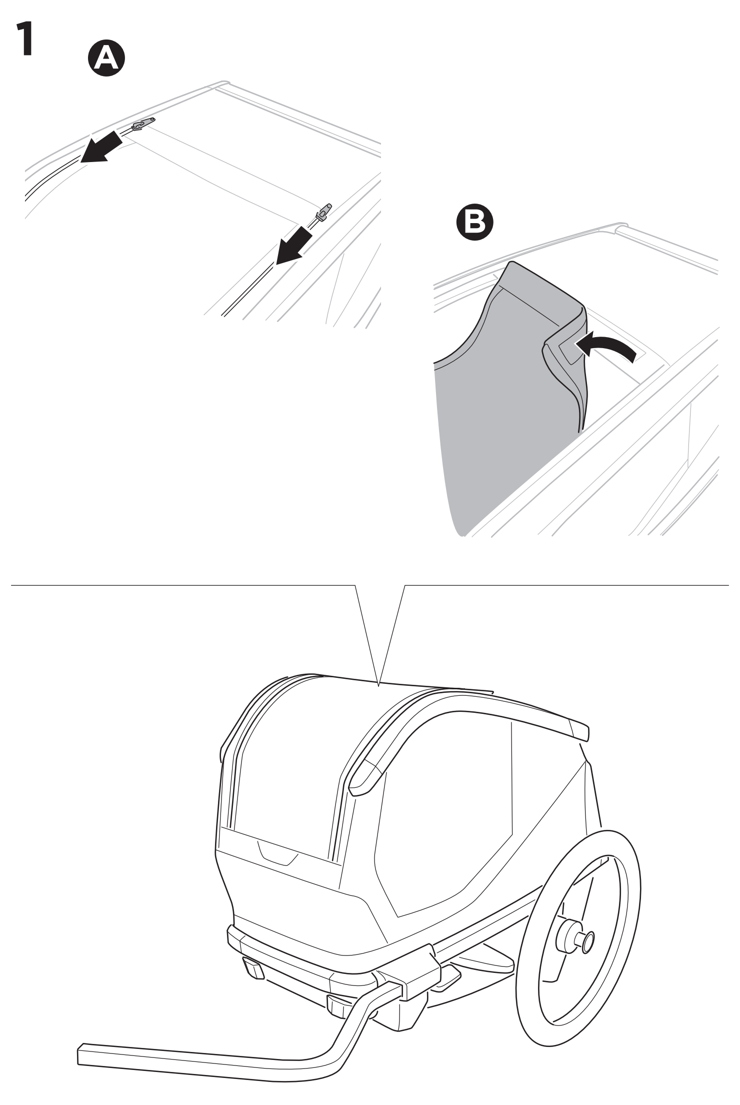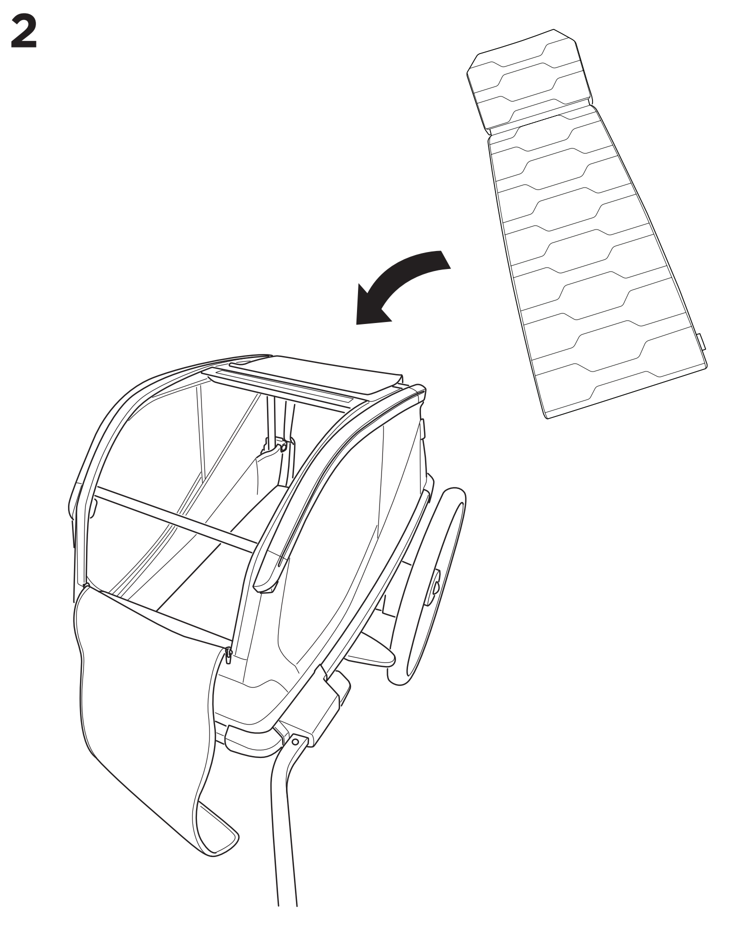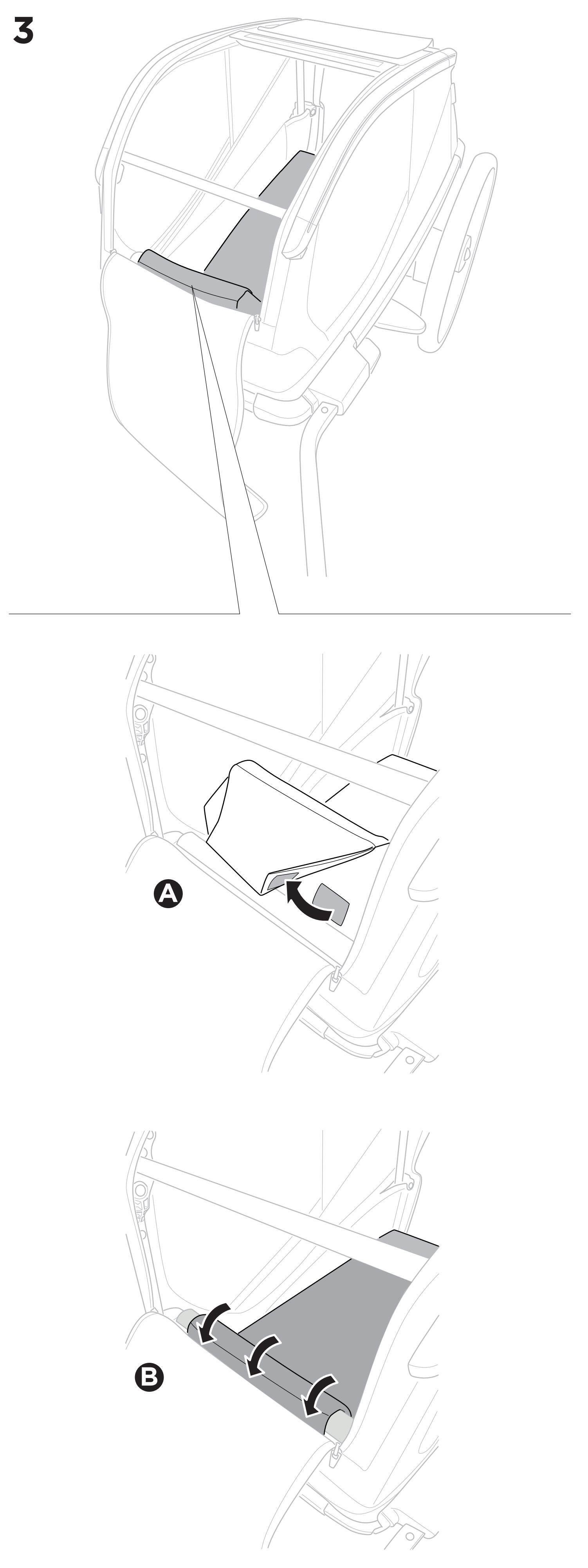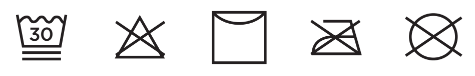PART OF THULE GROUP